品名 VP-1621

REV	REVISIONS REC.	DATE

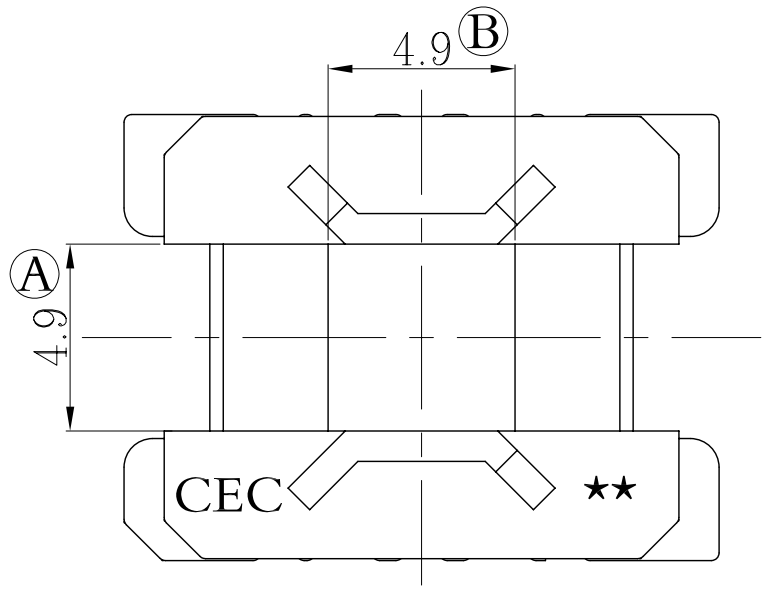

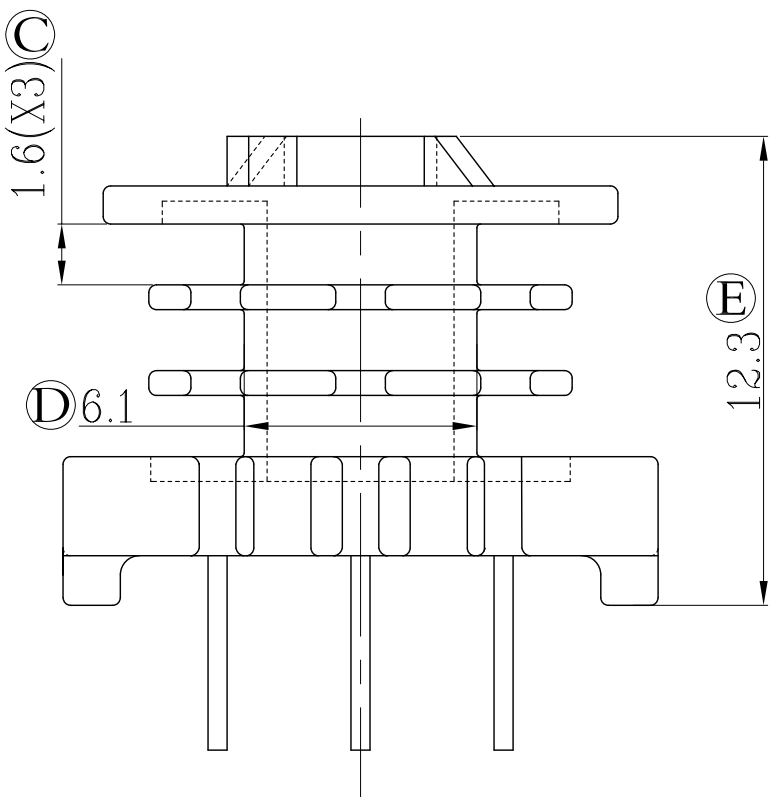

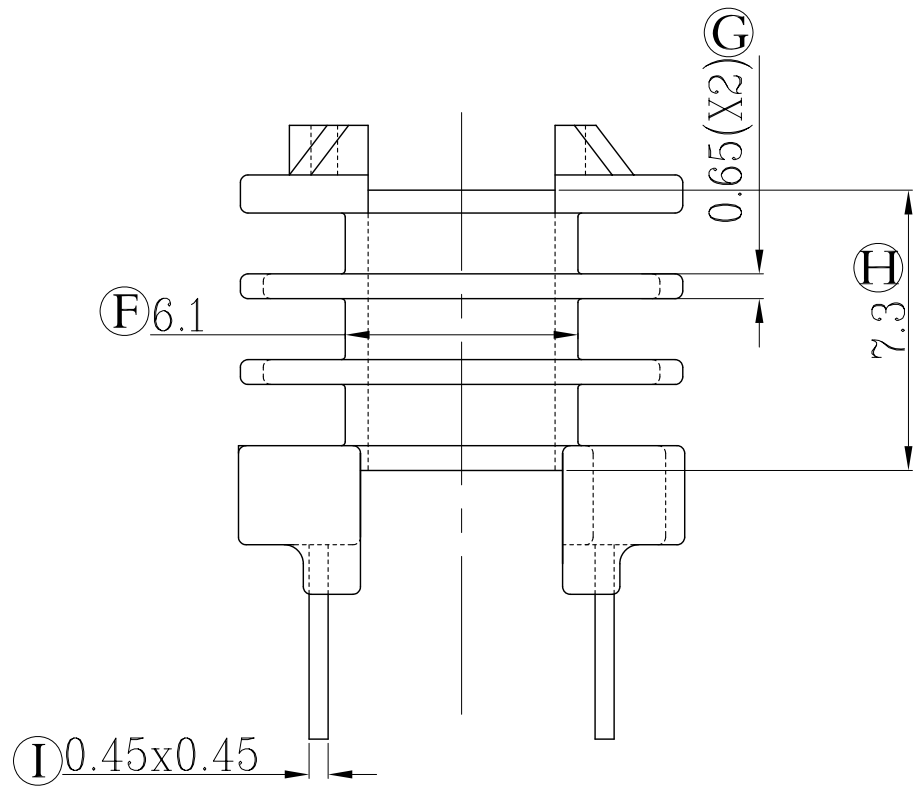

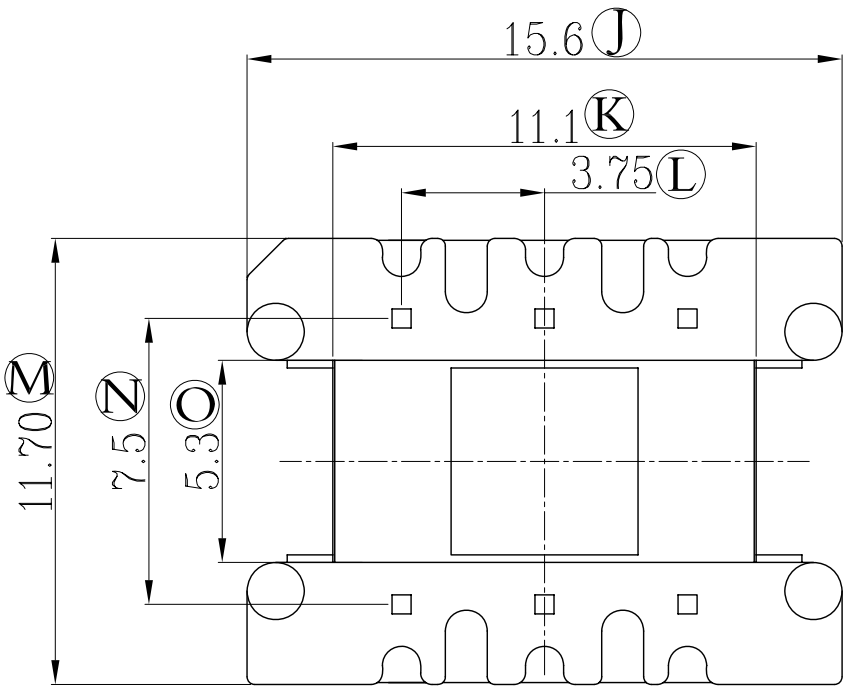

维柏源科技(深圳)有限公司
Valpo Technolony(ShenZhen) CO.,LTD

地 址 Address	深圳市宝安区沙井镇沙四东宝工业区B栋 Building B,Dongbao Industrial Area,Shasi Village, Shajing Town,Baoan District,Shenzhen,Guangdong,China
电话(TEL)	0755-29697512 29697513
传真(FAX)	0755-29697510

型 号 Model	EE-16(3+3P)			UL REC.	94V-0
材 质 Material	Phenolic			单位(Uint)	MM
针脚材质 Terminal Material	CP Wire			比例(Scale)	1/1
设 计 Designer	张 湛	公差(Tolerance)		日期(Date)	09.06.15
审 核 Checked	邓高健	0<L≤4 ±0.1 4<L≤16 ±0.2 16<L≤63 ±0.3 L>63 ±0.4	壁厚: ±0.15 Pin径: ±0.05 排距: ±0.20	针脚拉力(Pin Load)	1.0kg Min
核 准 Approved	谢眉山			投 影 方 法 Projection methods	